Date d'édition : 29.11.2026

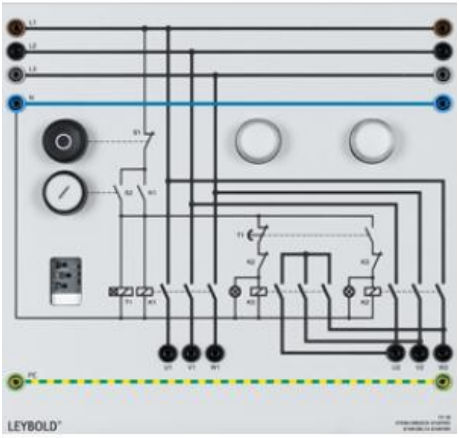


**Ref : 73150**

**Démarreur étoile triangle avec relais temporisé pour le démarrage de moteurs triphasés**

Contacteur avec relais temporisé.
Pour le démarrage de moteurs triphasés d'une puissance allant jusqu'à environ 1,5 kW.
Les mises en circuit et hors circuit se font par deux poussoirs I et 0.
Le passage du couplage étoile au couplage triangle se fait automatiquement après écoulement du retard sélectionné.
Deux voyants lumineux affichent l'état de service momentané.
Pouvoir de coupure: 1,5 kW
Temporisation: 0,3...30 s
Tension d'alimentation: 3 x 400 V CA