Date d'édition : 29.11.2026

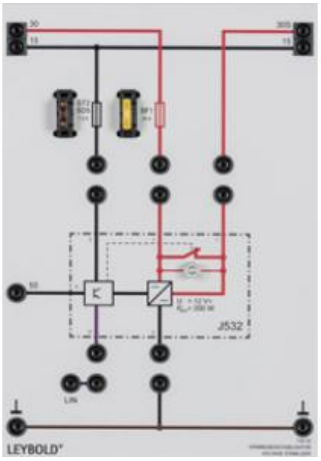

Ref : 73832

Stabilisateur de tension

Cet appareil est un calculateur automobile en série dorigine pour les systèmes « stop & start » . Dans le cas des véhicules équipés d'un tel système, la tension aux bornes de la batterie baisse souvent en dessous de 12 V du fait du nombre accru de démarrages. Lutilisation du stabilisateur de tension permet de maintenir constante la tension du réseau de bord à 12 V pendant le démarrage pour éviter des pertes de confort. Le stabilisateur de tension est un convertisseur CC/CC auquel sont raccordés des éléments choisis tels que par ex. le combiné dinstruments (7396021 ou 7396023), la radio (739718) ou encore le calculateur ABS/ESP (739650).
États de service supportés :
Actif contact mis
Passif contact coupé
Opérationnel actif et sans défaut
Stabilisant actif et démarrage actif

Défaut
Dans létat « Stabilisant », la liaison galvanique à basse impédance est ouverte et lappareil se met à stabiliser dès que le signal « Borne 50 » est donné, la condition étant que la tension du réseau de bord chute en dessous de 12 V pendant le démarrage du moteur. Létat « Stabilisant » est affiché par un témoin lumineux à des fins didactiques.
Le bus de données LIN permet la consultation des informations de service avec l adaptateur PC bus LIN pour port USB 739588 ainsi que laffichage et lexploitation dans le

Logiciel : bus CAN visualisation 739587 .
Lillustration est en couleur et conforme au schéma des connexions. Pour faciliter la réalisation dun dispositif expérimental, la borne 15 et la masse sont placées de gauche à droite.

Caractéristiques techniques :
Tension de service : 10 - 14,3 V CC Tension de sortie : 12 V CC
Puissance de sortie maximale : 200 W Protection borne 15 : 7,5 A
Protection borne 30 : 20 A Témoin lumineux : 1,5 V, 0,15 A, E10
Largeur 200 mm