Date d'édition : 29.11.2026

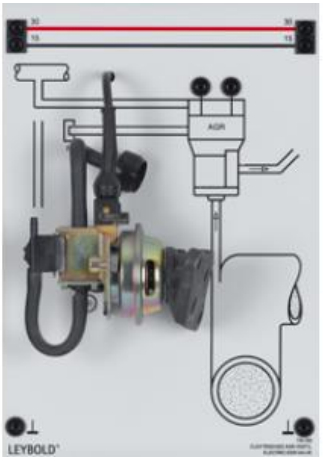

Ref : 739255

Vanne EGR automobile

Vanne électrique de recirculation des gaz d'échappement (EGR) pour les calculateurs Motronic.
Raccordement sur la face arrière par deux câbles de connexion à 7 voies.