Date d'édition : 29.11.2026

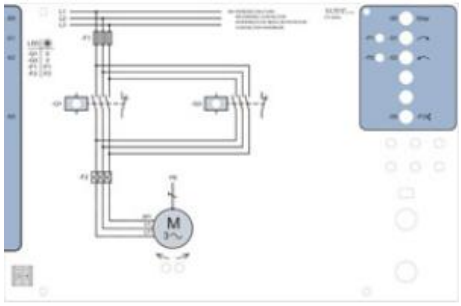

Ref : 77304904

Masque M4 pour ASIMA: Contacteur inverseur

Nécessite un API: 4 entrées Numériques - 2 sorties Numériques

SYSTEMES DIDACTIQUES s.a.r.l.
Savoie Hexapole - Actipole 3 - 242 Rue Maurice Herzog - F 73420 VIVIERS DU LAC
Tel : 04 56 42 80 70 | Fax : 04 56 42 80 71
www.leybold-didactique.fr