Date d'édition : 29.11.2026

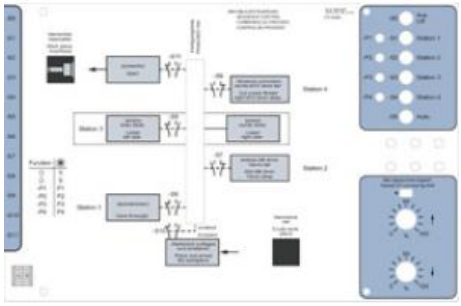

Ref : 77304949

Masque M49 pour ASIMA: Commande séquentielle