Date d'édition : 29.11.2026



Ref : 7732041

Moteur à condensateur 0,3 kW

Moteur à courant alternatif monophasé avec relais de démarrage, condensateur de démarrage et de fonctionnement.
La machine avec un bout d'arbre est montée de manière isolée sur un socle en aluminium avec des patins.
La machine doit être utilisée sur le banc de machine.
Tous les raccordements sortent séparément sur des douilles de sécurité de 4 mm sur le boîtier de raccordement situé en haut.
La machine est protégée contre les surcharges par un interrupteur thermique intégré dans le bobinage du stator.
Les données nominales sont inscrites sur trois plaques nominales sur le boîtier de raccordement.
Outre le raccordement du conducteur de protection, une fixation pour la ligne d'équipotentialité est encore prévue sur le boîtier de raccordement via un filetage M6.
Générateur non spécifié.
Ce moteur à condensateur a été développé pour le nouveau "Test de machines CASSY" et permet de désactiver le condensateur de démarrage via la vitesse de rotation ou le courant du moteur.
Pour cela, la plaque 727115 4 relais 230 V / 5 A est nécessaire.
Ce moteur est équipé d'une reconnaissance de machine pour le 7731900 Test de machine CASSY 0,3.

Caractéristiques nominales:
Moteur :
Puissance : 0,37 kW
Tension : 230 V
Courant : 2,6 A
Fréquence : 50 Hz
Facteur de puissance : 0,93
Condensateur de démarrage CA= 20 µF
Condensateur de service CB= 14 µF
Version : 4 pôles
Vitesse de rotation : 1400 min-1

Générateur :
Générateur non spécifié

Données mécaniques :
Forme de construction : B3
Extrémité de l'arbre : 1
Socle : Aluminium
Boîte à bornes : En haut
Classement thermique : B (120°)

Date d'édition : 29.11.2026

Classe d'isolation (IP) : IP20
Interrupteur thermique : bilame 110° à ouverture





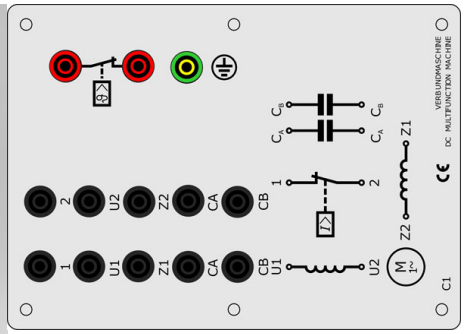

Options

Date d'édition : 29.11.2026

Ref : 727115
Module 4 relais 230V - 5 A, tension de commande 10 V, 30 mA CC



Extension pour une expérience supplémentaire avec le condensateur de démarrage contrôlé par la vitesse ou le courant par le système d'essai de la machine.

Plaque avec 4 relais à commander par:
727110 Power Analyser CASSY Plus,
7731900 Test machine CASSY 0,3
7732900 Test machine CASSY 1,0