LEYBOLD®

Equipement pour l'enseignement expérimental, scientifique et technique

Date d'édition : 28.11.2026

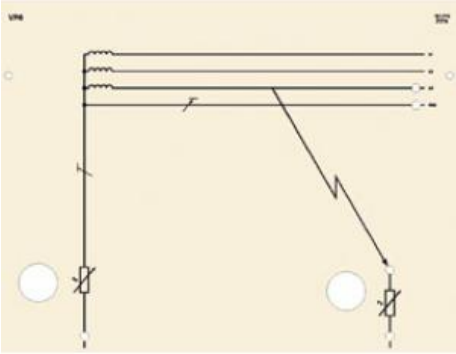

Ref : 9-2414116-000-10-0

Masque VP 6 Limitation de tension par contact à la terre d'un conducteur externe

VP 6 Mask: Voltage limitation in the event of a grounding fault of an outer conductor

SYSTEMES DIDACTIQUES s.a.r.l.
Savoie Hexapole - Actipole 3 - 242 Rue Maurice Herzog - F 73420 VIVIERS DU LAC
Tel : 04 56 42 80 70 | Fax : 04 56 42 80 71
www.leybold-didactique.fr