Date d'édition : 28.11.2026

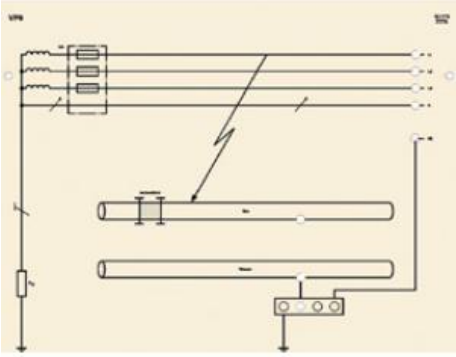

Ref : 9-2414119-000-10-0

Masque VP 9 Système TT avec mise à la terre sur le système récepteur

(avec et sans compensation de potentiel)

P 9 Mask: TT-System net with earth fault in consumer devices with and without potential equalization